Drive Green!

VESTEL

ELECTRIC VEHICLE CHARGER

EVC05 Series

Corpo in metallo antiscasso

Installazione facile e assistenza

Aggiornamento SW da remoto
over OCPP

10.1" Touchscreen Display

Diagnostica da remoto
over OCPP

Gestione dinamica del processo di ricarica
tramite Ethernet, Wi-Fi, RS485 o OCPP

Caratteristiche principali

Componente	Tipo	EVC05-AC22
Elettrica	Potenza	22 kW max
	Voltaggio	400V AC, 50/60 Hz, 3-Phase
	Corrente	3 x 32A max
	Controllo del livello di potenza	10-13-16-20-25-30-32A
	Tipo di presa	2 x IEC 62196 Type 2 EU
	Autorizzazione	Lettore RFID integrato (ISO 14443 A/B e ISO 15693)
	Protezione	Funzione DC 6mA RCD incorporata Immunità RCCB Type A integrata MCB 40A Type C incorporato
	Misurazione	Metro Class B MID incorporato
	Certificazione	CE, IEC 61851-1, IEC 61851-22, IEC 60950-1, IEC 60950-22
Meccanica	Materiale	Intero corpo in metallo
	Dimensione (HxWxD) mm	1500x550x180
	Peso (netto)	TBD
Ambientale	Grado di protezione IP	IP65 (Sockets IP54)
	Grado di protezione IK	IK10
	Temperatura di esercizio	-35°C to +55°C
	Temperatura di stoccaggio	-40°C to +80°C
	Umidità	5%-95% Umidità Relativa, senza condensa
	Altitudine	0-4000m
Connettività	Ethernet: RJ45 - 10/100 Mbps	
	Seriale: Modbus / M-Bus over RS485	
	Porta USB Interna 2.0	

Caratteristiche opzionali

Componente	Opzione	Tipo
Connettività	Wi-Fi	802.11 a/b/g/n
	LTE	4G/3G/2G
	PLC HLC	ISO 15118
	Protocollo di rete	OCPP 1.6 / OCPP 2.0
Autorizzazione	Multi-standard RFID	ISO 14443 A/B, ISO 15693, ISO 19092, LEGIC, FeliCA
	NFC	ISO 14443 A/B, ISO 15693, IEC 18092
Protezione	RCCB incorporato	Auto / Remote Reclosing RCCB
Interfaccia	Presa chiusa	IEC 62196 Type 2
	Presa di blocco	IEC 62196 Type 2
	Presa Shuko	Tipo E / F (con copertura magnetica bloccata)
	Display	10.1" TFT LCD Display con touchscreen (IK8)
	Misurazione	Metro MID incorporato (conformità Eichrecht)

EVC03 Series

Corpo in metallo antiscasso

Facile installazione e assistenza

Aggiornamento SW da remoto
over OCPP

Aggiornamento automatico

Diagnostica da remoto
over OCPP

Gestione dinamica del processo di ricarica
tramite Ethernet, Wi-Fi, RS485 o OCPP

Caratteristiche principali

Componente	Tipo	CCS	CHAdeMO	Type 2 Tethered	Type 2 Socket
Elettrica	Potenza	30/60/120 kW options	30/60 kW options	43 kW max	22 kW max
	Voltaggio	150-1000V DC	150-500V DC	400V AC 50/60 Hz	
	Corrente	200A max	125A max	3 x 64A max	3 x 32A max
	Tipo di interfaccia	IEC 62196-1/3, IEC 61851-1/23/24		IEC 62196-1/2, IEC 61851-1/22	
		ISO 15118-1/2/3, DIN70121	CHAdeMO rev 1.2		
	Autorizzazione	Lettore RFID Incorporato (ISO 14443 A/B e Iso 15693)			
	Display	10.1" TFT LCD Display con touch screen			
	Protezione	Rilevamento della corrente residua, monitoraggio dell'isolamento, sovracorrente, sovratensione, sottotensione, cortocircuito, sovratemperatura, protezione da sovratensioni e fulmini			
Meccanica	Materiale	Intero corpo in metallo			
	Lunghezza del cavo	3.5m	3.5m	3.5m	-
	Raffreddamento	Ventola di raffreddamento ad aria forzata			
	Dimensioni (HxWxD)mm	1980x820x825			
	Peso (netto)	TBD			
Ambientale	Valutazione IP	IP54			
	Valutazione IK	IK10			
	Temperatura di esercizio	-35°C to +55°C			
	Temperatura di stoccaggio	-40°C to +80°C			
	Umidità	5%-95% Umidità Relativa, senza condensa			
	Altitudine	0-4000m			
Connettività		Ethernet, 802.11ac Wi-Fi, LTE (4G), OCPP 1.6			

Drive Green!

EVC04 Series

Custodia premium in materiale plastico ignifugo SVA

Telecomando
tramite l'app Drive Green

Aggiornamento SW da remoto
tramite USB o OCPP

Diagnostica da remoto
over OCPP

Gestione dinamica del processo di ricarica
tramite Ethernet, Wi-Fi, RS485 o OCPP

Caratteristiche principali

Componente	Tipo	EVC04-AC7	EVC04-AC22
Elettrica	Potenza	7.4 kW max	22 kW max
	Voltaggio	230V AC, 50/60 Hz, 1-Phase	400V AC, 50/60 Hz, 3-Phase
	Corrente	1 x 32A max	3 x 32A max
	Controllo del livello di potenza	10-13-16-20-25-30-32A	
	Tipo di presa	IEC 62196 Type 2 EU	
	Autorizzazione	Lettore RFID integrato (ISO 14443 A/B e ISO 15693)	
	Protezione	Funzione DC 6mA RCD integrata	
	Certificazione	CE, IEC 61851-1, IEC 61851-22, IEC 60950-1, IEC 60950-22	
Meccanica	Materiale	PC Plastic, 5VA Flame Retardant	
	Dimensione (HxWxD)	460x315x135	
	Peso (netto)	4.8 Kg	5.0 Kg
Ambientale	Grado di protezione IP	IP54	
	Grado di protezione IK	IK08	
	Temperatura di esercizio	-35°C to +55°C	
	Temperatura di stoccaggio	-40°C to +80°C	
	Umidità	5%-95% Umidità Relativa, senza condensa	
	Altitudine	0-4000m	

Caratteristiche opzionali

Componente	Opzione	Tipo
Connettività	Ethernet	RJ45 - 10/100 Mbps
	Interfaccia seriale	Modbus / M-Bus over RS485
	Wi-Fi	802.11 a/b/g/n
	LTE	4G/3G/2G
	PLC HLC	ISO 15118
	Protocollo di rete	OCPP 1.6 JSON
Autorizzazione		ISO 14443 A/B, ISO 15693, ISO 19092, LEGIC, FeliCA
		ISO 14443 A/B, ISO 15693, IEC 18092
Protezione	RCCB incorporato	Immunità elevata tipo A
Interfaccia	Presa chiusa	IEC 62196 Type 2
	Cavo incorporato	IEC 62196 Type 1 / Type 2 Spina legata
	Display	4.3" TFT LCD Display
	Misurazione	Metro MID incorporato
Corpo	Supporto	Rettangolare o Ovale

Drive Green!

EVC02 Series

Montaggio a parete

EVC02-XX

- Montaggio a parete
- Marchio CE
- Applicazione Smart
- Integrazione Smart Home

Unità principale

- Alloggiamento in alluminio
- Classificazione IP54
- Classe di sicurezza I IEC 61851
- Presa per veicoli elettrici IEC 62196
- Colore Bianco standard

Unità per esterni

Lamiera per estrusione rettangolare
Rivestimento galvanizzato
Pittura anticorrosione

Autonomo

Unità singoli per esterni

Unità doppia per esterni

		EVC02-3	EVC02-7	EVC02-11	EVC02-22
SPECIFICHE PRODOTTO	Potenza	3.7 kW	7.4 kW	11 kW	22 kW
	Voltaggio	230V AC, 1-Phase	230V AC, 1-Phase	400V AC, 3-Phase	400V AC, 3-Phase
	Corrente	1 x 16A	1 x 32A	3 x 16A	3 x 32A
	Tipo di presa	TYPE 2 EU	TYPE 2 EU	TYPE 2 EU	TYPE 2 EU
	Dimensioni (HxWxD)mm	647x180x184	647x180x184	647x180x184	647x180x184
	Peso	10.7Kg	10.7 Kg	11.2 Kg	11.2 Kg
	Valutazione IP	IP54	IP54	IP54	IP54
	Valutazione IK	IK10	IK10	IK10	IK10

			EVC02-3 EVC02-7 EVC02-11 EVC02-22
SPECIFICHE PRODOTTO	Condizioni Operative	Temperatura	-30 °C ⟷ +50 °C
		Umidità	5% ⟷ 95% (Umidità relativa, senza condensa)
		Altitudine	0 ⟷ 3000 m
	Condizioni di Archiviazione	Temperatura	-40 °C ⟷ +80 °C
		Umidità	5% ⟷ 95% (Umidità relativa, senza condensa)
		Altitudine	0 ⟷ 5000 m

Informazioni Tecniche

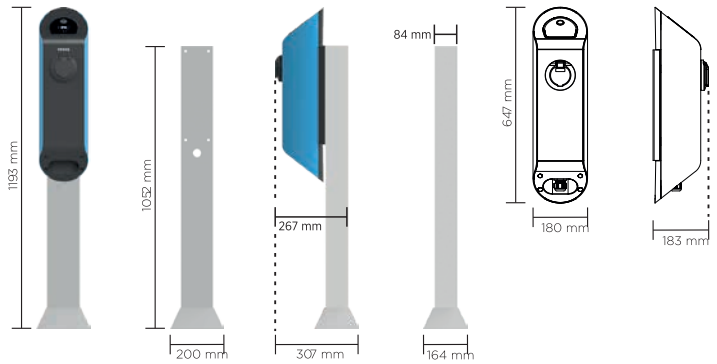

	Opzione	Tipo
CARATTERISTICHE OPZIONALI	Wi-Fi	802.11n 1x1
	GSM	2G/3G
	Lettore RFID	ISO14443A/B & ISO-15693
	Modulo NFC	ISO / IEC18092 - ISO / IEC21481
	Protezione	RCD Type A/B + Protezione DC
	Protocollo di Rete	OCPP 1.6 (con GSM)
	Sistema Operativo	Android & IOS (con connettività)
	Colore	Bianco - Blu - Arancione

VESTEL

Charge Point Management Services

CPMS App Mobile

- Processo di iscrizione e registrazione veloce e semplice
- Facile prenotazione e attivazione della carica
- Supporto per varie tariffe e pacchetti
- Possibilità di utilizzo in modalità ospite o utente registrato
- Pagamento sicuro con carta di credito

CPMS Portale per gli operatori

- Gestione utenti e dispositivi
- Manutenzione e diagnostica
- Finanza e contabilità
- Bilanciamento dinamico della ricarica
- Roaming
- Reporting

Trova e Visualizza le Stazioni di ricarica

- Mappa / Visualizzazione elenco
- Dettagli del punto di ricarica
- Prenota punto di ricarica
- Navigazione al punto di ricarica
- Monitora la cronologia della ricarica

Inizia subito la ricarica

- Seleziona e acquista il pacchetto di ricarica
- Inizia a caricare con la tessera socio
- Scansiona il codice QR del punto di ricarica in modalità "ospite"
- Paga in base all'utilizzo

Paga e Carica

- Acquista il pacchetto di ricarica
- Paga con la carta di credito
- Pagamento sicuro basato sui Token
- Gestisci e monitora i tuoi pacchetti di ricarica

Tipologie di tariffe

- Opzioni prepagate e postpagate
- Promuovi offerte personalizzate
- Pacchetti di ricarica combinata AC e CC

Gestione Dispositivo

- Visualizzazione della mappa per un facile monitoraggio e controllo
- Diagnostica da remoto e servizi
- Prezzi basati sulle prese

Gestione Utente

- Aggiornamenti delle informazioni utente e permessi
- Possibilità di creazione gruppo di utenti per monitoraggio flotte
- Gestione delle prenotazioni
- Monitoraggio pagamenti degli utenti & account

Pagamento e Gestione fatturazione

- Configura tariffe e pacchetti
- Aggiornamento diritti utente e credenziali
- Addebito sui servizi di pagamento integrati
- Fatturazione tramite servizi integrati

Bilanciamento dinamico della ricarica

- Quota di ricarica uguale o dinamica
- Priorità di ricarica
- Tariffe di congestione
- Integrazione con i sistemi di rete nazionali

GRUPPO INDUSTRIALE VESIT SpA
Società Unipersonale

Sede Legale:
Via Polidoro da Caravaggio, 6 – 20156 Milano

Tel: +39 02 30090911

Fax: +39 02 30090900

commerciale@givesit.it
www.givesit.it